Standard Machine Elements

# Catálogo Rápido

DESIGNED
**FOR ENGINEERING**

elesa+GANTER

DESIGNED
**FOR ENGINEERING**

# DOS EMPRESAS, UN MUNDO DE COMPONENTES ESTÁNDAR

ELESA+GANTER es una joint venture comercial de alcance mundial cuyo objetivo es ofrecer la gama más amplia de elementos de maquinaria estándar para la industria mecánica.
Los productos sumamente fiables que garantizan un funcionamiento perfecto con un diseño único, representan el sello de calidad característico de ELESA+GANTER.

## ACERCA DE ELESA+GANTER

ELESA+GANTER es la Corporación a nivel mundial, creada por Elesa S.p.A. (Italia) y Otto Ganter GmbH & Co. KG (Alemania). En 1995, tras más de 20 años de cooperación exitosa, las dos empresas empezaron a crear una gama combinada de productos y una red comercial común bajo la marca ELESA+GANTER.

La fusión de los conocimientos de ELESA en diseño y fabricación de plásticos técnicos con la experiencia y precisión de GANTER en componentes metálicos, hace de ELESA+GANTER una combinación única.

Pronto los clientes comenzaron a valorarlo positivamente en todo el mundo. Se establecieron las primeras filiales en Austria, España, Polonia y posteriormente en China, República Checa, India, Turquía y Holanda.

Las filiales de ELESA+GANTER cuentan con equipos de técnicos especializados, en contacto constante con los departamentos de I+D de las empresas matrices en Italia y Alemania, encargados de desarrollar ejecuciones especiales o nuevas soluciones técnicas que satisfagan los requisitos específicos de los clientes.

La disponibilidad de stock en cada ubicación permite que los clientes reciban los elementos estándar con unos plazos de entrega cortos y una atención rápida y profesional.

La compañía distribuye más de 60.000 códigos de productos en más de 70 países industrializados, tiene presencia local y ofrece asesoramiento técnico especializado.

Elesa+Ganter Austria GmbH

Elesa-Ganter Ibérica S.L.

Elesa+Ganter Polska Sp. z o.o.

Elesa+Ganter China CO., LTD.

Elesa+Ganter CZ s.r.o.

Elesa and Ganter India PVT LTD

Elesa+Ganter Türkiye

Drabbe BV una empresa de Elesa+Ganter

## DISEÑADO PARA INGENIERÍA

El diseño y fabricación de soluciones técnicas útiles para la industria mecánica, reflejan el logro y compromiso de Elesa y Ganter en el desarrollo innovador constante de nuevos componentes para los clientes.

DESIGNED
**FOR ENGINEERING**

## FORTALEZAS

- Historial tecnológico de las dos compañías matrices
- Innovación combinada con décadas de experiencia
- Diseño único
- La gama de productos más amplia y optimizada de elementos de maquinaria estándar, impulsada por el mercado
- Red de distribución mundial
- Completa disponibilidad de stock con plazos de entrega cortos
- Soluciones personalizadas
- Servicio perfecto, incluida asistencia técnica

## CALIDAD Y DISEÑO

Ofrecer siempre productos característicos y únicos en cualquier parte del mundo: un compromiso desde 1977. La gama de productos de ELESA+GANTER contribuye a mejorar la calidad de la maquinaria y los equipos para los cuales están destinados. La búsqueda constante de ergonomía, materiales de producción y funcionalidad da lugar a una gama caracterizada por una calidad que puede apreciarse a simple vista y a un diseño único, tal y como demuestran los **52 premios de diseño industrial** otorgados por los **jurados internacionales** más prestigiosos.

reddot design award
Reddot Design
(**4**)

Good Design
Good Design

FLUIDTRANS COMPOMAC
Fluidtrans Compomac

IF DESIGN AWARD
IF Design Awards
(**31**)

design stuttgart
Design Stuttgart
(**5**)

Premio Compasso d'oro
Compasso d'Oro
(**2**)

PRODUKT ROKU 2014
Produkt Roku
(**3**)

HaPes Award

PPMA GROUP Industry Awards WINNER 2014
PPMA Industry

GERMAN DESIGN AWARD WINNER 2019
German Design Award
(**3**)

# LA EMPRESA
# MATRIZ ITALIANA

Durante más de 75 años, ELESA ha sido la empresa referente internacional de componentes estándar destinados a los sectores mecánico y de maquinaria industrial.

Sede de Elesa S.p.A. en Monza (Milán) Italia

Elesa France S.A.

Elesa (UK) Ltd

Elesa USA Corporation

Elesa Scandinavia AB (SE)

## ACERCA DE ELESA

Fundada en 1941 en Italia, ELESA se ha ganado su estatus como punto de referencia para diseñadores y fabricantes de maquinaria. Una combinación excelente de tecnología y diseño ha dado lugar a una variada producción gracias al compromiso constante de mantenerse al día de los avances en plásticos técnicos y nuevas tecnologías de producción.

Una cultura corporativa profundamente comprometida con la calidad de los productos, en combinación con una sensibilidad innata por la búsqueda del diseño y la ergonomía, ha permitido la creación de productos únicos y reconocibles en todo el mundo como productos de ELESA. Un auténtico "Made in Italy" que se ha popularizado en todo el mundo y muy valorado especialmente entre los fabricantes especializados de maquinaria.

Desde la década de 1950, ELESA ha participado activamente en la revisión cultural de la estética de las máquinas-herramientas, que fue tomando forma por aquella época, mediante la innovación en el diseño de accesorios y componentes para la industria mecánica, maquinaria y equipos industriales.

Un compromiso constante al que ELESA siempre se ha mantenido fiel durante décadas, tal y como demuestran los 42 premios de diseño industrial concedidos por los jurados más prestigiosos recibidos en los últimos 40 años, y las 180 patentes y diseños registrados. ELESA continúa invirtiendo en I+D y, en particular, en la innovación de sus tecnologías de producción, con el objetivo de crear nuevos productos o mejorar aún más el rendimiento y la fiabilidad de los ya existentes.

Cada año se fabrican decenas de millones de componentes en la empresa matriz situada en Monza mediante las últimas tecnologías de producción automatizada.

Una dedicación total a la calidad de los productos combinada con el diseño italiano resumen la cultura empresarial de ELESA.

Environmentally Conscious Manufacturing

Instalaciones de producción en Monza

Centro logístico

Departamento de I+D - Laboratorio de pruebas

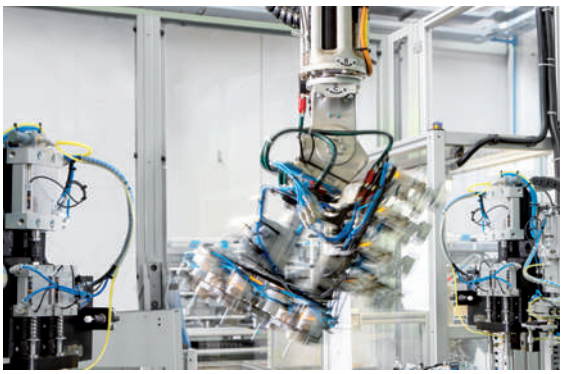

Unidad de producción automática

Italian Association of Machine Tool Manufacturers

Italian Packaging Machinery Manufacturers Association

SOCIO UNI
ITALIAN INSTITUTE OF UNIFICATION

Todos los productos estándar de la gama de ELESA son sometidos a pruebas mecánicas, físicas, químicas y de durabilidad a fin de proporcionar datos técnicos correctos y fiables.
La mayoría de las pruebas se realizan en el laboratorio de ELESA, unas modernas instalaciones equipadas con los instrumentos más avanzados, que también está a disposición de los clientes para efectuar pruebas que simulan condiciones de uso específicas o especialmente exigentes.

bsi. ISO 9001 Quality Management — FM 23747 — Gestión de calidad

bsi. ISO 14001 Environmental Management — EMS 518430 — Gestión ambiental

bsi. OHSAS 18001 Occupational Health and Safety Management — OHS 584384 — Gestión de salud y seguridad en el trabajo

# LA EMPRESA MATRIZ ALEMANA

La experiencia probada de GANTER, con más de 125 años liderando el mercado de componentes estándar en todos los ámbitos del sector, habla por sí sola.

Sede de Otto Ganter GmbH & Co. KG en Furtwangen (Alemania)

Centro Logístico de Ganter

Planta de producción en Rheinhausen

Otto Ganter publicó el primer catálogo de componentes estándar en 1912.

## ACERCA DE GANTER

Fundada en 1894 como un taller mecánico, Ganter publicó su primer catálogo de componentes estándar en 1912, cinco años antes de la creación de las Normas Industriales Alemanas (DIN). La idea de estandarizar productos industriales, fabricarlos en tamaños de lote económicos, almacenarlos y venderlos individualmente era completamente nueva por aquel entonces. Hasta el día de hoy, este principio ha sido la base de nuestras operaciones, las cuales, gracias a la amplia disponibilidad y a los últimos avances en ingeniería de producción, garantizan los máximos beneficios para el cliente.

## LÍDERES EN EL MUNDO

Ganter se encuentra a la vanguardia en el desarrollo, producción y comercialización de componentes estándar para toda la industria. La calidad y el volumen de la selección de producción establecen los estándares comunes en todos los sectores. Los componentes estándar de Ganter se distribuyen en todo el mundo a través de una eficiente red comercial. Así pues, la calidad, el asesoramiento y la disponibilidad están garantizados, independientemente de dónde se encuentre.

Los clientes de GANTER valoran y se benefician de una sólida orientación al servicio para solicitudes especiales, almacenes automatizados con todos los productos en stock y un servicio rápido. La precisión alemana está presente en todos los componentes estándar y personalizados y en todas sus filiales.

Almacén automatizado

Laboratorio de pruebas

Unidad de producción

## SERVICIO INCLUIDO

La exclusiva gama de componentes estándar de Ganter cuenta con el producto adecuado para prácticamente todas las aplicaciones posibles, y de no ser así, también hay disponibles soluciones personalizadas. Sea como sea, una cosa es segura: La extensa gama de componentes estándar de Ganter, facilitan al máximo el proceso de diseño y de compras.

## RÁPIDO Y DIRECTO

Gracias a un enfoque de logística eficiente, Ganter es capaz de suministrar componentes estándar en el menor plazo posible, en cualquier parte del mundo.

# RED DE VENTAS MUNDIAL

La red de distribución de Elesa+Ganter abarca más de 70 países de todo el mundo. Gracias a una estrecha relación con la sede, las filiales y los distribuidores de ELESA+GANTER pueden ofrecer a los clientes un servicio técnico especializado.

**AMÉRICA**

Argentina
Brasil
Canadá
EE. UU.
México

**AFRICA**

Egipto
Sudáfrica

**ASIA**

China
Corea del Sur
Filipinas
Georgia
Hong Kong
Indonesia
Israel
Japón
Kazajistán
La India
Malasia
Singapur
Tailandia
Taiwán
Turkmenistán
Uzbekistán
Vietnam

Localice a ELESA+GANTER
en su país en
**elesa-ganter.es**

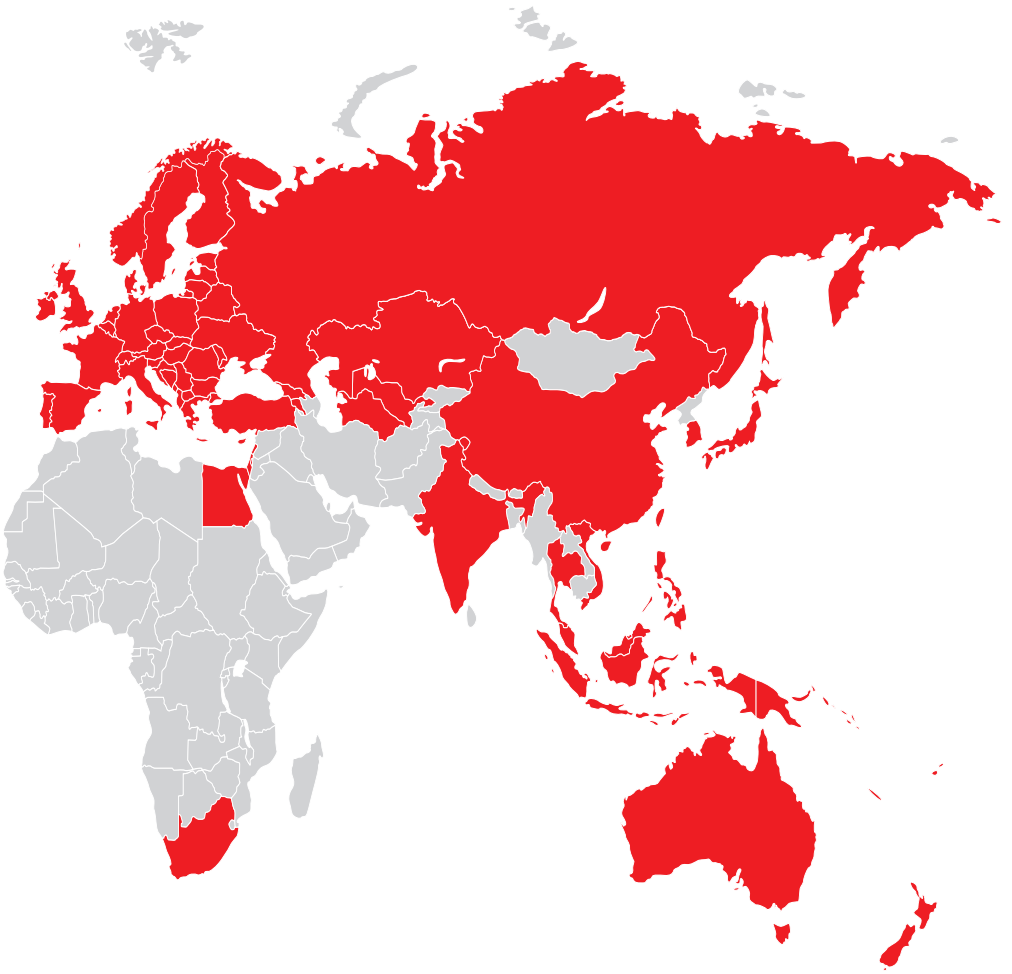

## EUROPA

Albania
Alemania
Austria
Bélgica
Bielorrusia
Bosnia-Herzegovina
Bulgaria
Chipre
Croacia
Dinamarca
Eslovaquia
Eslovenia
España
Estonia
Finlandia
Francia
Gran Bretaña
Grecia
Hungría
Irlanda
Islandia
Italia
Kosovo
Letonia
Lituania
Luxemburgo
Macedonia del Norte
Moldavia
Montenegro
Noruega
Países Bajos
Polonia
Portugal
República Checa
Rumanía
Rusia
Serbia
Suecia
Suiza
Turquía
Ucrania

## OCEANÍA

Australia
Nueva Zelanda

# COMPONENTES DE ALTO RENDIMIENTO

Componentes estándar con características innovadoras y diseño ergonómico, que cumplen con normativas estrictas para satisfacer necesidades y aplicaciones específicas y exigentes.

## ACERO INOXIDABLE RESISTENTE A LA CORROSIÓN

INOX STAINLESS STEEL

Gracias a su alta resistencia a la corrosión, el acero inoxidable es uno de los materiales más buscados en muchos ámbitos de la industria mecánica.
La gama de productos de ELESA+GANTER incluye una amplia variedad de productos especiales en acero inoxidable AISI en todos los grupos de productos. Incluye tanto elementos estándar en acero inoxidable como elementos estándar en tecnopolímero con insertos metálicos en acero inoxidable.

**Diseñados para:** las industrias de procesado de alimentos, química y farmacéutica, condiciones ambientales adversas, y para todas aquellas aplicaciones en que las disposiciones legales exigen el uso de materiales resistentes a la corrosión.

## BLANCO PARA SUPERFICIES HIGIÉNICAS

CLEAN

El color blanco RAL 9002 es especialmente adecuado en entornos médicos, ya que permite identificar rápidamente cualquier rastro de polvo o suciedad, facilitando las operaciones de limpieza. Desde un punto de vista psicológico, también proporciona al personal sanitario y pacientes una sensación de esterilidad y limpieza máxima. Las formas compactas y la ausencia de cavidades permiten evitar cualquier depósito de suciedad, gérmenes, polvo y cualquier tipo de residuos perjudiciales.

La gama de productos de ELESA+GANTER incluye una selección de empuñaduras y elementos de fijación en tecnopolímero blanco, también con insertos en acero inoxidable.

**Diseñados para:** equipos médicos y hospitalarios.

## PROTECCIÓN ANTIMICROBIANA

SAN

Los productos SAN LINE evitan la reproducción de organismos bacterianos indeseados que pueden causar olores desagradables, decoloración y formación de biofilm en las superficies.
Las asas y los pomos contienen aditivos antimicrobianos (iones de plata en una base inorgánica libres de antibióticos o pesticidas) o están recubiertos de un material con acabado especial para ofrecer una protección eficiente contra la contaminación bacteriana.

**Diseñados para:** equipos para personas discapacitadas, médicos y hospitalarios.

## AGARRE CÓMODO Y SEGURO

SOFT

La línea de productos SOFT-TOUCH presenta una superficie suave y antideslizante que garantiza un agarre ergonómico más seguro y estable incluso en condiciones de uso desfavorables, como en presencia de humedad y grasa.
Además, SOFT-TOUCH permite una mejor transferencia de la fuerza entre la mano y los elementos de maniobra, y garantiza la absorción de vibraciones durante las operaciones.

**Diseñados para:** Diseñados para: equipos para personas discapacitadas, instrumentos de alta precisión, máquinas de fitness, jardinería y condiciones climáticas adversas.

## TECNOPOLÍMERO CONDUCTOR

Los productos de la línea ESD son adecuados en entornos EPA (del inglés ESD Protected Areas [áreas protegidas contra descargas electrostáticas]) donde los componentes son sensibles a descargas electrostáticas y deben manipularse con el mínimo riesgo de daños. El tecnopolímero conductor especial (ESD-C, del inglés Electrostatic Discharge Conductive) previene la acumulación de carga electrostática entre cuerpos con potencial eléctrico diferente. La inscripción especial ESD-C está grabada a láser de manera permanente en cada elemento de acuerdo con EN 100015/1 y IEC 61340-5-1.

**Diseñados para:** líneas de montaje de componentes electrónicos, áreas protegidas contra descargas electrostáticas (EPA).

## CUMPLIMIENTO DE LA DIRECTIVA EUROPEA ATEX

Componentes que cumplen con los requisitos de salud y seguridad recogidos en la Directiva Europea 94/9/EC ATEX (atmósferas explosivas) para equipos del Grupo II, categoría 2GD. La amplia gama de indicadores de nivel de aceite y tapones de ELESA+GANTER ofrece soluciones para requisitos sumamente exigentes, por ejemplo, altas temperaturas, cargas de alta presión o sustancias agresivas.

**Diseñados para:** equipos y máquinas, como componentes hidráulicos y engranajes, para uso en entornos con riesgo de explosión.

## TECNOPOLÍMERO AUTOEXTINGUIBLE

Elementos estándar para aplicaciones en entornos públicos donde existe riesgo de incendio, como en el sector de la iluminación.
Elementos ELESA+GANTER realizados en tecnopolímero especial autoextinguible certificado "V0" según UL-94 V (Underwriters Laboratories). Esta clasificación se usa para describir el comportamiento ante la llama de los materiales plásticos. Las pruebas de laboratorio demostraron que, en posición vertical, cada muestra individual requiere menos de 10 segundos para extinguir la llama.

**Diseñados para:** equipos de entretenimiento, aplicaciones en lugares urbanos y públicos.

## ELEMENTOS DE MAQUINARIA ESTÁNDAR PARA SISTEMAS DE PERFILES

Los elementos estándar de esta línea de productos son compatibles con los sistemas de perfiles de aluminio más comunes. Mediante el uso de elementos de fijación adecuados, los elementos estándar de ELESA+GANTER se conectan de forma sencilla y segura a los perfiles, lo que permite optimizar recursos y personalizar diseños.

- Compatibles con los sistemas de perfiles comunes
- Para ranuras con una anchura de 6, 8 y 10 mm
- Para perfiles de 30, 40 y 45 mm

**Diseñados para:** montaje en sistemas de perfiles comunes para distintos sectores.

# PRODUCTOS DE ACERO INOXIDABLE

Los componentes estándar en acero inoxidable resistente a la corrosión han sido diseñados para ser utilizados en el sector alimentario y la industria química, para condiciones ambientales agresivas o usos en el exterior.

INOX STAINLESS STEEL

## LÍNEA DE PRODUCTOS EN ACERO INOXIDABLE

Componentes estándar en acero inoxidable resistente a la corrosión, diseñados para ser utilizados en el sector alimentario y la industria química, o para un uso general en entornos agresivos o de exterior. Acabados normalmente con un tratamiento superficial galvánico, los componentes estándar de la familia de productos de acero inoxidable no solo son resistentes a la corrosión, sino que también ofrecen un ajuste preciso y son respetuosos con el medio ambiente.

- Excelente resistencia a la corrosión
- Duraderos
- Robustos

# ERGONOMÍA Y DISEÑO

Para ofrecer un buen diseño y ergonomía, primero deben comprenderse a fondo las funciones del producto y la interacción entre el hombre y la máquina, teniendo en cuenta el conjunto completo de movimientos que intervienen en cada operación.

**CINCO PUNTOS**
una discreta marca comercial que identifica a todos los productos ERGOSTYLE®

elecolors®

ERGOSTYLE® by ELESA

## LÍNEA DE PRODUCTOS ERGOSTYLE®

Los productos ERGOSTYLE® se combinan perfectamente con las máquinas y equipos para los que están destinados, y contribuyen a mejorar el valor y calidad de estos.

ERGOSTYLE® surgió a principios de la década de 1990 enfocada a una serie de nuevos mercados, como los de equipos médicos, hospitalarios, deportivos y de entretenimiento, instrumentación científica y mobiliario de oficina, para los cuales se requiere, además de una funcionalidad perfecta , una atención especial a la ergonomía y el diseño. Actualmente, la línea de productos ERGOSTYLE® es reconocida y demandada por un número cada vez mayor de sectores industriales tradicionales en los que las máquinas y los equipos han experimentado, en las últimas décadas, una profunda renovación de la estética y el diseño.

- Funcionalidad perfecta
- Líneas modernas y formas ergonómicas
- Insertos en el estándar ELECOLORS®

ERGOSTYLE® ha obtenido varios de los principales reconocimientos del mundo en el ámbito del diseño industrial.

INDUSTRIE FORUM DESIGN HANNOVER 1995 · XVII Premio Compasso d'oro 1994 · Internationaler Designpreis des Landes Baden-Württemberg 1996/97 Anerkennung Langlebigkeit · iF design award winner 2003 · iF design award winner 2005 · iF product design award 2007 · iF product design award 2011 · iF DESIGN AWARD 2015

Good Design GOOD DESIGN AWARD 2007 by JEIPO Japan

reddot award 2015 winner

# DISEÑO HIGIÉNICO

En la industria alimentaria, la tecnología médica y la industria farmacéutica, la seguridad de los productos y la protección del consumidor son cada vez más importantes.

Debido a sus propiedades específicas, los componentes estándar de Diseño Higiénico pueden contribuir al proceso de producción en dichos ámbitos sensibles y facilitar la fabricación de productos con una larga vida útil y sin conservantes.

HD

## LÍNEA DE PRODUCTOS DE DISEÑO HIGIÉNICO

Los componentes estándar de la familia de productos de Diseño Higiénico llevan el icono HD. Combinan alta calidad superficial, ausencia de "espacios muertos" (recovecos de difícil acceso), superficies externas sin oquedades y zonas de roscado selladas. Un concepto de sellado basado en los cálculos FEM garantiza una presión de contacto fiable tras las instalación.
Esta línea de Diseño Higiénico también permite una reducción significativa del tiempo y los materiales necesarios para la limpieza regular, lo que también hace disminuir notablemente los costes operativos.

La frecuencia y duración de los trabajos de limpieza se reducen (estos pueden representar hasta un 25% del tiempo de producción), por lo tanto

- Más tiempo disponible de producción
- Menor consumo de agua
- Menor consumo de energía
- Menor cantidad de productos de limpieza necesarios
- Menor producción de agua residual
- Menor coste total y mayor ahorro de recursos

# SUPER-TECNOPOLÍMERO

Tecnopolímero con altas prestaciones mecánicas y térmicas.
El último avance en materiales poliméricos técnicos para el sector industrial.

## LÍNEA DE PRODUCTOS DE SUPER-TECNOPOLÍMERO

Las industrias más avanzadas desde el punto de vista tecnológico, como la automovilística, la aeroespacial y la electrónica, hace tiempo que conocen los numerosos beneficios derivados del uso de plásticos técnicos especiales para ingeniería.

- Alto rendimiento mecánico
- Resistencia a la corrosión
- Ligereza
- Propiedades no magnéticas
- Bajo coeficiente de fricción
- Sin necesidad de mantenimiento
- Aislamiento térmico

Esta evolución va más allá del simple uso de plásticos técnicos de ingeniería de alto rendimiento como alternativa al metal. De hecho, para fabricar productos de tecnopolímero adecuados para aplicaciones en las que suelen utilizarse productos de metal, la fase de diseño debe realizarse meticulosamente mediante la optimización de formas y grosores, para beneficiarse de todas las características habituales de los materiales poliméricos.

La gama presenta varios componentes fabricados en SUPER-Tecnopolímero que permiten combinar las ventajas de los plásticos técnicos con las del metal.

# SOLUCIÓN PERSONALIZADA

ELESA y GANTER ponen a disposición de los clientes sus instalaciones de producción modernas y automatizadas, así como sus conocimientos especializados en diseño y fabricación, para desarrollar nuevas soluciones técnicas y productos personalizados.

**ABSOLUTA COMPETENCIA TÉCNICA E INDUSTRIAL**

Además de la amplia gama de elementos para maquinaria estándar, la clara orientación al cliente y la flexibilidad de producción de las dos empresas matrices permiten ofrecer soluciones técnicas personalizadas en respuesta a requisitos concretos.
Ambos departamentos técnicos pueden proporcionar una solución rentable modificando un componente estándar de ELESA+GANTER ya existente o rehaciendo el diseño.

- Formas, dimensiones y roscas especiales.
- Colores especiales
  opciones de color no estándar.
- Tratamientos superficiales especiales
  revestimiento de polvo plástico, cincado, niquelado, cromado y anodizado.
- Inscripciones especiales de marca de productos
  logotipos y textos mediante tampografía, grabado láser y moldeo.

# LA GAMA ELESA+GANTER

Busque el componente ideal para su aplicación en:

## ELESA-GANTER.ES

Explore la gama desde cualquier dispositivo y esté siempre al día de nuestros nuevos productos y ampliaciones de gama.

Además, en la zona **My E+G** podrá descargar planos CAD en 2D y 3D, solicitar presupuesto y gestionar listas personales de favoritos.

Síganos en YouTube

**Planos CAD en 2D y 3D** en el formato deseado

**Nuevos** contenidos adicionales sobre productos, aplicaciones y noticias corporativas

**Boletín de noticias** Suscríbase al boletín de noticias y manténgase informado sobre nuevos productos e interesantes datos técnicos

**Vídeos y animaciones en 3D** Para conocer mejor las aplicaciones, las características técnicas y los usos de los productos ELESA+GANTER.

## EL CATALOGO GENERAL 048

Más que un catálogo: un solo volumen para más de 60.000 referencias de productos siempre al alcance de su mano.

- **2.120** páginas
- **1.330** familias de producto
- **18** grupos de productos

Una herramienta imprescindible para los diseñadores e ingenieros: tenga todos los datos y la información técnica en su mesa.

**¡Solicite su ejemplari**

# ÍNDICE GENERAL


## 1 Elementos de maniobra

Volantes de banda diametral
Volantes de disco
Volante de brazos
Manivelas

## 2 Pomos de apriete

Pomos lobulados y en estrella
Pomos moleteados
Muletillas de fijación

## 3 Palancas de bloqueo

Manillas graduables
Manillas de palanca

## 4 Asas

Asas de montaje frontal
Asas encastrables
Asas tubulares

## 5 Empuñaduras fijas y giratorias

Empuñaduras fijas
Empuñaduras giratorias
Empuñaduras abatibles

## 6 Elementos de control

Mandos de control
Palancas de maniobra
Guías lineales
Niveles de ojo de buey

## 7 Indicadores de posición

Indicadores gravitacionales
Indicadores de relación fija
Indicadores de posición de lectura directa
Volantes con indicador

## 8 Elementos de posicionamiento

Posicionadores
Pasadores de fijación
Posicionadores de muelle
Posicionadores de muelle por palanca

## 9 Elementos para maquinaria

Tornillos/ Pies de apriete/ Anillos/ Arandelas/
Tuercas/ Elementos guía/
Elementos antivibratorios/
Palancas de bloqueo por leva/
Unidades de transferización/
Accesorios de elevación/ Elementos de transmisión

Modelos ELESA y GANTER propiedad reservada según la ley.
Dibujos no reproducibles si no se menciona la fuente.

## 10 Juntas

Articulaciones

## 11 Elementos de nivelación y soporte

Elementos de nivelación
Tapones roscados
Soportes y guías

## 12 Bisagra y conexiones

Bisagras de plástico
Bisagras metálicas

## 13 Elementos de cierre

Cerraduras con asa
Cerraduras con llave
Perfiles para protección de bordes

## 14 Bridas

Bridas
Bridas neumáticas
Cierres de palanca

## 15 Accesorios hidráulicos

Tapones de cierre
Tapones de ventilación
Indicadores de nivel
Indicadores de nivel de columna

## 16 Abrazaderas de conectores

Abrazaderas de tubo
Actuadores lineales
Bridas de montaje

## 17 Ruedas

Ruedas en poliuretano inyectado
Ruedas de tecnopolímero
Ruedas de goma
Ruedas de Duroplástico

## 18 Imanes

Forma de disco
Forma cilíndrica
Imanes en U
Imanes en bruto

Modelos ELESA y GANTER propiedad reservada según la ley.
Dibujos no reproducibles si no se menciona la fuente.

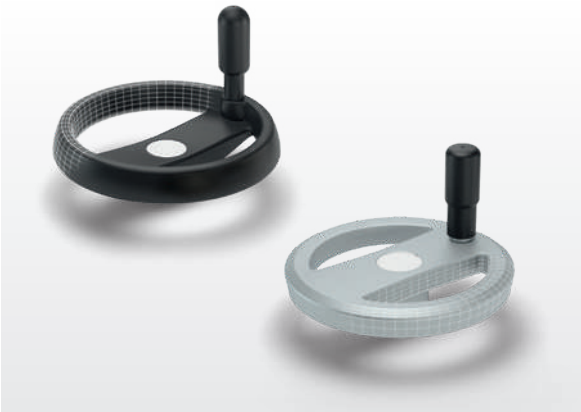

## Volantes de banda diametral | Volantes de disco | Volante de brazos | Manivelas

Elementos de maniobra, volantes y manivelas fabricados en duroplástico, tecnopolímero, aluminio o acero inoxidable. Volantes de radios, de disco, y con brazos, con y sin empuñadura, de diseño ergonómico y único.

Toda la gama disponible en **elesa-ganter.es**

### VRTP.

**Volantes de banda diametral**
Sin empuñadura
Tecnopolímero
Diámetro: 80 a 375 mm

### GN 924

**Volantes de banda diametral**
Aluminio, revestido de plástico
Diámetro:
125 a 200 mm

### VR.FP

**Volantes de banda diametral**
Duroplástico, núcleo sin taladrar
Diámetro:
100 a 375 mm

### GN 950.6

**Volantes de tres radios**
Material AISI 316L (A4)
Diámetro:
100 a 200 mm

INOX STAINLESS STEEL

### EMW.

**Volantes de un radio**
Tecnopolímero
Diámetro: 350 mm

ERGOSTYLE®

### EYK.

**Volantes de tres brazos**
Tecnopolímero
Diámetro:
275 a 400 mm

ERGOSTYLE®

### VDS.

**Volantes de disco**
Tecnopolímero
Diámetro: 80 a 300 mm

INOX STAINLESS STEEL

### VDN.FP

**Volantes de disco**
Duroplástico, núcleo de acero
Diámetro: 50 a 350 mm

### GN 923.3

**Volantes con empuñadura abatible**
Aluminio, empuñadura abatible
Diámetro:
100 a 200 mm

### GN 321.6

**Volantes de seguridad**
Aluminio, con cojinete de agujas
Diámetro: 140 a 160 mm

### MT.

**Manivelas**
Tecnopolímero
Dimensiones:
50 a 210 mm

### EKH.

**Manivelas**
Tecnopolímero
Dimensiones:
100 a 125 mm

ERGOSTYLE®

### GN 269

**Manivelas de acero inoxidable**
Diámetro: 80 a 200 mm

INOX STAINLESS STEEL

### GN 472.3

**Manivelas con empuñadura abatible**
Aluminio
Diámetro: 80 a 125 mm

### DIN 468

**Manivelas**
Hierro fundido
Diámetro: 63 a 315 mm

Modelos ELESA y GANTER propiedad reservada según la ley.
Mencionar siempre la fuente cuando se reproduzcan nuestros dibujos.

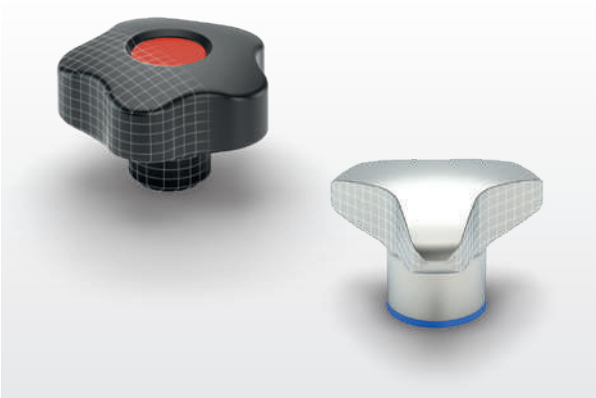

## Pomos lobulados y en estrella | Pomos moleteados | Muletillas de fijación

Pomos de apriete para realizar ajustes en todos los sectores del mercado. Diseño y calidad de materiales se combinan y ofrecen una amplia gama de pomos de apriete en diferentes formas y dimensiones, incluso con mecanismo de limitación de par de apriete

Toda la gama disponible en **elesa-ganter.es**

### VB.639
**Volantes de tres brazos**
Tecnopolímero
Diámetro: 45 a 130 mm

### VTT.
**Pomos macizos**
Tecnoplímero, facilidad máxima de limpieza
Diámetro: 25 a 50 mm

INOX STAINLESS STEEL

### GN 5345.4
**Pomos de tres lóbulos en acero inoxidable**
Material AISI 316L (A4)
Diámetro: 40 a 60 mm

INOX STAINLESS STEEL

### VCT.
**Pomos con lóbulos**
Tecnopolímero
Diámetro: 25 a 95 mm

### VC.692
**Pomos macizos con lóbulos**
Tecnoplímero, facilidad máxima de limpieza
Diámetro: 25 a 60 mm

INOX STAINLESS STEEL

### GN 5335
**Mandos en estrella de acero inoxidable**
Acero inoxidable AISI 303 (A2)
Diámetro: 40 a 60 mm

INOX STAINLESS STEEL

### DIN 6335
**Pomos**
Hierro fundido / Acero Inoxidable / Aluminio
Diámetro: 40 a 80 mm

INOX STAINLESS STEEL

### GN 5339.5
**Mandos triangulares de acero inoxidable**
Diámetro: 32 a 60 mm

INOX STAINLESS STEEL

### BT.
**Mandos grafilados**
Tecnopolímero
Diámetro: 12 a 50 mm

INOX STAINLESS STEEL

### B.193
**Mandos de fijación grafilados**
Duroplástico
Diámetro: 15 a 50 mm

INOX STAINLESS STEEL

### DIN 464
**Pomos moleteados**
Acero / Acero inoxidable
Diámetro: 4 a 40 mm

INOX STAINLESS STEEL

### MBT.
**Mandos con moleteado cruzado a 90º**
Tecnopolímero
Diámetro: 30 a 70 mm

### GN 3663
**Pomos moleteados de par de apriete / Pomos moleteados de par de apriete rosca macho**
Diámetro: 27 a 62 mm

### EWN.
**Muletillas**
Tecnopolímero
Diámetro: 47 a 70 mm

INOX STAINLESS STEEL ERGOSTYLE®

### GN 835
**Mariposas de acero inoxidable**
Diámetro: 46 a 58 mm

INOX STAINLESS STEEL



Modelos ELESA y GANTER propiedad reservada según la ley.
Mencionar siempre la fuente cuando se reproduzcan nuestros dibujos.

## Manillas graduables | Manillas de palanca

Las palancas de fijación están fabricadas en tecnopolímero, en metal, completamente en acero inoxidable o con insertos en acero inoxidable. Formas elegantes y modernas que nos ofrecen el confort en su máxima expresión.

Toda la gama disponible en **elesa-ganter.es**

### ERX.

**Manillas graduables**
Tecnopolímero
Dimensiones:
30 a 108 mm

INOX STAINLESS STEEL · ERGOSTYLE®

### ERZ.

**Manillas graduables**
Tecnopolímero, elemento de fijación en acero o acero inoxidable
Dimensiones:
44 a 95 mm

INOX STAINLESS STEEL · ERGOSTYLE®

### ERS.

**Manillas graduables de seguridad**
Accionamiento por empuje, tecnopolímero
Dimensiones:
44 a 63 mm

ERGOSTYLE®

### GN 300.5

**Empuñaduras graduables de acero inoxidable**
Granallado
Dimensiones:
30 a 92 mm

INOX STAINLESS STEEL

### GN 300.4

**Empuñaduras graduables**
Zamac / con fuerza de bloqueo elevada
Dimensiones:
63 a 108 mm

### MRX.

**Manillas graduables**
Tecnopolímero
Dimensiones:
42 a 100 mm

INOX STAINLESS STEEL

### MR.

**Manillas graduables**
Tecnopolímero
Dimensiones:
42 a 100 mm

### MRT.

**Manillas graduables**
Tecnopolímero
Dimensiones:
42 a 80 mm

INOX STAINLESS STEEL

### ERW.

**Manillas graduables**
Palanca horizontal, tecnopolímero
Dimensiones:
30 a 78 mm

INOX STAINLESS STEEL · ERGOSTYLE®

### GN 212.5

**Manillas graduables de acero inoxidable**
Dimensiones:
21 a 28 mm

INOX STAINLESS STEEL

### GN 927

**Palancas de bloqueo con leva excéntrica**
Disco de contacto de Plástico / Palanca de zamac
Dimensiones:
63 a 101 mm

### LAC.

**Palanca de bloqueo con leva excéntrica**
Tecnopolímero
Dimensiones:
63 a 79 mm

SUPER TECHNICAL POLYMER · INOX STAINLESS STEEL

### ERF.

**Manillas de palanca**
Tecnopolímero
Dimensiones:
44 a 95 mm

ERGOSTYLE®

### GN 316

**Llaves de carraca**
Dimensiones:
12 a 26 mm

### DIN 99

**Palancas de fijación y regulación**
Acero / Acero inoxidable
Dimensiones:
50 a 200 mm

INOX STAINLESS STEEL





Modelos ELESA y GANTER propiedad reservada según la ley.
Mencionar siempre la fuente cuando se reproduzcan nuestros dibujos.

## Asas de montaje frontal | Asas encastrables | Asas tubulares

Asas en U, empotrables, de montaje a presión y tubulares, en diferentes materiales, formas, montajes, con colores y longitudes a elegir. El diseño, ergonomía y personalización a medida, permiten múltiples aplicaciones en cualquier sector industrial.

Toda la gama disponible en **elesa-ganter.es**

**GN 565**

**Asas en "U"**
Aluminio
Distancia al centro:
100 a 500 mm

SAN CLEAN

**M.843**

**Asas de montaje frontal**
Tecnopolímero
Distancia al centro para el montaje:
86 a 300 mm

CLEAN INOX STAINLESS STEEL

**M.643**

**Asas de montaje frontal**
Tecnopolímero
Distancia al centro para el montaje:
86 a 300 mm

**EBP.**

**Asas de montaje frontal**
Tecnopolímero
Distancia al centro para el montaje: 93 a 179 mm

SAN ERGOSTYLE®

**M.443**

**Asas de montaje frontal**
Tecnopolímero
Distancia al centro para el montaje:
94 a 235 mm

**GN 428**

**Asas en "U"**
Aluminio
Distancia al centro:
250 a 800 mm

**GN 559**

**Asas en "U"**
Aluminio
Distancia al centro:
162 mm

**GN 565.9**

**Asas en forma de arco de acero inoxidable**
Distancia al centro:
160 a 192 mm

INOX STAINLESS STEEL

**GN 425**

**Asas en "U"**
Acero / Aluminio / Acero inoxidable
Distancia al centro:
32 a 300 mm

INOX STAINLESS STEEL

**ESP.**

**Asas de seguridad con protección**
Tecnopolímero
Distancia al centro para el montaje: 94 mm

**GN 425.8**

**Manillas plegables encastradas**
Distancia al centro:
100 a 120 mm

**PR-PF**

**Asas encastrables**
montaje por presión, tecnopolímero
Dimensiones:
92 a 137 mm

CLEAN

**GN 331**

**Asas tubulares**
con función de interruptor
Distancia al centro:
200 a 300 mm

**ETH.**

**Asas tubulares**
Tecnopolímero y aluminio
Distancia al centro para el montaje:
300 a 1000 mm

CLEAN ERGOSTYLE®

**M.1053**

**Asas tubulares excéntricas**
Tecnopolímero y aluminio; Distancia al centro para el montaje:
300 a 700 mm

CLEAN



Modelos ELESA y GANTER propiedad reservada según la ley.
Mencionar siempre la fuente cuando se reproduzcan nuestros dibujos.

# EMPUÑADURAS FIJAS Y GIRATORIAS

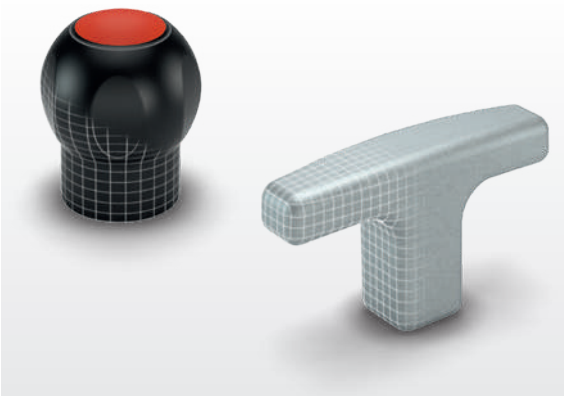

## Empuñaduras fijas | Empuñaduras giratorias | Empuñaduras abatibles

Las empuñaduras fijas se usan en vástagos o palancas de accionamiento para facilitar el agarre. Las empuñaduras giratorias están diseñadas para volantes y manivelas para operaciones rotativas y de control. Las empuñaduras abatibles completan la gama.

Toda la gama disponible en **elesa-ganter.es**

### L.652
**Empuñaduras en "T"**
Tecnopolímero
Dimensiones:
40 a 94 mm

### I.622
**Empuñaduras**
Tecnopolímero
Dimensiones:
25 a 87 mm

### DIN 319
**Empuñaduras esféricas**
Plástico / Acero / Aluminio / Acero inoxidable, Dimensiones:
10 a 50 mm
INOX STAINLESS STEEL

### EBK.SOFT
**Pomos de dos volumenes**
Tecnopolímero "Soft-touch"
Diámetro: 43 a 50 mm
SOFT ERGOSTYLE®

### EKK.
**Mandos de fijación grafilados**
Tecnopolímero
Diámetro: 16 a 31 mm
ERGOSTYLE®

### GN 676.5
**Pomos de Acero Inoxidable**
Dimensiones:
21 a 31 mm
INOX STAINLESS STEEL

### GN 75.6
**Pomos perfilados en Acero Inoxidable**
Diseño Higiénico
Dimensiones:
20 a 32 mm
INOX STAINLESS STEEL HD

### GN 310
**Palancas de leva**
Acero, zincado / acero inoxidable
Dimensiones:
63 a 250 mm
INOX STAINLESS STEEL

### I.280
**Eje**
Duroplástico
Dimensiones:
28 a 115 mm

### I.601+x
**Empuñaduras giratorias de dos volúmenes**
Tecnopolímero
Dimensiones:
40 a 90 mm
INOX STAINLESS STEEL

### I.621+x
**Empuñadura giratoria**
Tecnopolímero
Dimensiones:
35 a 101 mm
INOX STAINLESS STEEL

### GN 798.1
**Empuñaduras giratorias de acero inoxidable**
Dimensiones:
16 a 25 mm
INOX STAINLESS STEEL

### DIN 98
**Empuñadura giratoria**
Dimensiones:
16 a 36 mm

### GN 798.5
**Empuñaduras abatibles**
Mecanismo retráctil de acero inoxidable, con posicionamiento en las dos posiciones; Dimensiones:
16 a 25 mm
INOX STAINLESS STEEL

### IRS.820
**Empuñaduras abatibles de seguridad**
Tecnopolímero
Dimensiones:
65 a 90 mm
INOX STAINLESS STEEL

Modelos ELESA y GANTER propiedad reservada según la ley.
Mencionar siempre la fuente cuando se reproduzcan nuestros dibujos.

# ELEMENTOS DE CONTROL

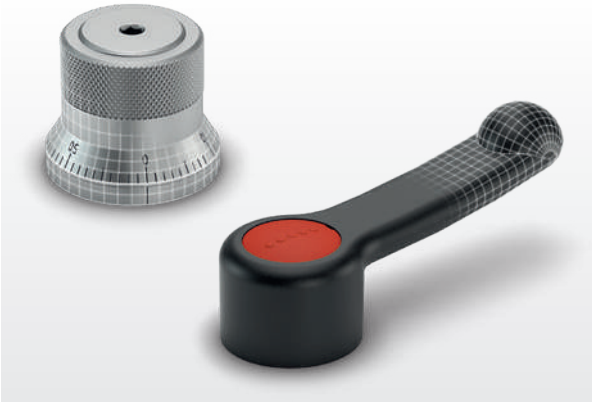

## Mandos de control | Palancas de maniobra | Guías lineales | Niveles de ojo de buey

Mandos de control y palancas para instrumentos de precisión que realizan operaciones y movimientos precisos.
Fabricados en tecnopolímero o metal, con tapas de colores, con o sin anillo, con índice o graduaciones.

Toda la gama disponible en **elesa-ganter.es**

### GN 164

**Anillos graduables**
Diámetro: 30 a 60 mm

### GN 726.2

**Pomos de control moleteados**
Aluminio
Dimensiones:
22 a 42 mm

### IZP.

**Mandos moleteados**
Tecnopolímero
Diámetro: 27 a 40 mm

### IZN.380

**Mandos moleteados**
Tecnopolímero
Diámetro: 32 a 80 mm

### MBR

**Volantes de control**
con collar o brida,
tecnopolímero
Diámetro: 30 a 50 mm

### GN 436

**Pomos de regulación de acero inoxidable**
Diámetro: 24 a 28 mm

INOX STAINLESS STEEL

### EGK.SOFT

**Pomos de fijación**
preparados para operaciones de enclavamiento
Diámetro: 50 a 63 mm

INOX STAINLESS STEEL SOFT ERGOSTYLE®

### GN 736.1

**Volantes de control con manilla y graduación**
Aluminio negro, anodizado
Dimensiones:
52 a 62 mm

### MBT+I

**Volantes de control**
con manilla giratoria,
tecnopolímero
Diámetro: 40 a 100 mm

### GN 200

**Mecanismos de posicionamiento**
Acero / Acero inoxidable
Dimensiones:
44 a 52 mm

INOX STAINLESS STEEL

### LBR.

**Palancas de maniobra**
preparado para operaciones de enclavamiento,
tecnopolímero
Dimensiones:
81 a 170 mm

### ELC.

**Palancas de maniobra**
preparado para operaciones de enclavamiento,
tecnopolímero
Dimensiones:
67 a 140 mm

INOX STAINLESS STEEL ERGOSTYLE®

### GN 2410

**Guías lineales telescópicas**
con extensión total,
configuración dual
Dimensiones:
210 a 930 mm

### GN 900

**Unidades corredizas graduables**
Dimensiones:
50 a 260 mm

### GN 2282

**Niveles para atornillar**
para montar con tornillos
Dimensiones: 57 mm

Modelos ELESA y GANTER propiedad reservada según la ley.
Mencionar siempre la fuente cuando se reproduzcan nuestros dibujos.

# INDICADORES DE POSICIÓN

Indicadores gravitacionales | Indicadores de relación fija | Indicadores de posición de lectura directa | Volantes con indicador

Los indicadores rotativos están disponibles con carcasa metálica o en tecnopolímero. Lectura analógica, digital-analógica, digital o LCD. Los indicadores de gravedad o positivos se pueden acoplar a volantes para controlar ejes. Los indicadores de accionamiento directo se montan directamente en ejes en cualquier posición.

Toda la gama disponible en **elesa-ganter.es**

### GA01 - GA02 - GA05

**Indicadores de posición**
gravitacionales, acero
Diámetro: 50 a 113 mm

### GA11 - GA12

**Indicadores de posición**
gravitacionales, tecnopolímero
Diámetro: 50 a 68 mm

### MBT-GA

**Pomos con indicador integrado**
gravitacionales, tecnopolímero
Diámetro: 51 a 70 mm

### GW12

**Indicadores de posición analógico-digitales**
gravitacionales, tecnopolímero
Diámetro: 68 mm

### MBT-GW

**Pomos con indicador de posición analógico-digital**
gravitacionales, tecnopolímero
Diámetro: 70 mm

### PW12

**Indicadores de posición analógico-digitales**
de relación fija, tecnopolímero
Diámetro: 68 mm

### DD50

**Indicadores de posición de lectura directa**
de relación directa, contador de tres dígitos, tecnopolímero
Casquillo: Ø 10 H7 mm

INOX STAINLESS STEEL

### DD51

**Indicadores de posición de lectura directa**
de relación directa, contador de cuatro dígitos, tecnopolímero
Casquillo: Ø 14 H7 mm

INOX STAINLESS STEEL

### DD52R

**Indicador de posición digital**
de relación directa, contador de cinco dígitos, tecnopolímero
Casquillo: Ø 20 H7 mm

INOX STAINLESS STEEL

### DD51-E

**Indicadores de posición electrónicos**
acción directa, display de 5 dígitos, tecnopolímero
Casquillo: Ø 14 H7 mm

INOX STAINLESS STEEL

### DD52R-E

**Indicadores de posición electrónicos**
accionamiento directo, display de 6 dígitos, tecnopolímero
Casquillo: Ø 20 H7 mm

INOX STAINLESS STEEL

### MPI-15

**Sistema de medición angular y lineal magnético**
Modos de longitud y ángulo
LCD multifunción con 5 teclas de función

### VC.792-XX

**Mandos con lóbulos para indicadores de posición**
Tecnopolímero
Diámetro: 72 a 98 mm

### VDSC-XX

**Volantes para indicadores de posición**
Tecnopolímero
Diámetro:
125 a 200 mm

INOX STAINLESS STEEL

### VDN-XX

**Volantes para indicadores de posición**
Duroplástico
Diámetro:
249 a 350 mm

Modelos ELESA y GANTER propiedad reservada según la ley.
Mencionar siempre la fuente cuando se reproduzcan nuestros dibujos.

# ELEMENTOS DE POSICIONAMIENTO

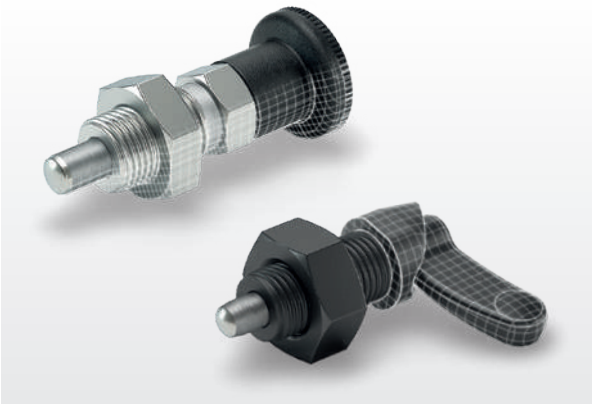

## Posicionadores | Pasadores de fijación | Posicionadores de muelle | Posicionadores de muelle por palanca

Los posicionadores, los pasadores de bloqueo, los posicionadores de muelle y los posicionadores de leva están diseñados para facilitar las operaciones de posicionamiento repetitivo en máquinas y equipos.

Toda la gama disponible en **elesa-ganter.es**

### GN 617

**Posicionadores de muelle**
Acero / Acero Inoxidable
sin posición de bloqueo
Émbolo Ø: 5 a 10 mm

INOX STAINLESS STEEL

### PMT.100

**Posicionadores de muelle**
cuerpo de
SUPER-tecnopolímero
Émbolo Ø: 5 a 10 mm

SUPER TECHNO POLYMER INOX STAINLESS STEEL

### GN 7336.8

**Posicionadores moleteados**
con función de
seguridad
Émbolo Ø: 6 a 8 mm

### GN 722.2

**Posicionadores de presión**
con brida para montaje
superficial
Dimensiones: 8 a 14 mm

INOX STAINLESS STEEL

### GN 817.4

**Posicionadores de muelle**
Acero / Acero inoxidable,
con pomo en T, con y sin
posición de bloqueo
Émbolo Ø: 6 a 12 mm

INOX STAINLESS STEEL

### GN 414

**Posicionadores de muelle**
Acero / Acero
inoxidable, con bloqueo
de seguridad, desbloqueo
mediante pulsador
Émbolo Ø: 6 a 10 mm

INOX STAINLESS STEEL

### GN 822

**Mini posicionadores de muelle**
Acero / Acero inoxidable,
mecanismo de posiciona-
miento cubierto, con y sin
posición de bloqueo
Émbolo Ø: 4 a 7 mm

INOX STAINLESS STEEL

### GN 7017

**Posicionadores de muelle**
Acero / Acero inoxidable,
con palanca, con y sin
posición de bloqueo
Émbolo Ø: 4 a 10 mm

INOX STAINLESS STEEL

### GN 413

**Posicionadores de muelle**
Acero / Acero inoxidable,
con y sin posición de
bloqueo
Émbolo Ø: 5 a 10 mm

INOX STAINLESS STEEL

### GN 114.2

**Pasadores de fijación**
con cierre axial (Aletas)
Dimensiones:
6 a 20 mm

### GN 111.2

**Cables de retención de acero inoxidable**
con argollas o una argo-
lla y una pletina /
con pletinas o bucles
Longitud: 150 a 500 mm

INOX STAINLESS STEEL

### GN 615.3

**Posicionadores de muelle**
Acero / Acero inoxida-
ble, con bola /
con hexágono interno
Émbolo Ø: 1.5 a 15 mm

INOX STAINLESS STEEL

### GN 416

**Posicionadores de presión**
Dimensiones:
6 a 12 mm

### GN 612

**Posicionadores de muelle por palanca**
Acero / Acero inoxidable
Émbolo Ø: 4 a 12 mm

INOX STAINLESS STEEL

### PMT.200-A

**Posicionadores de muelle**
Posición de bloqueo,
cuerpo de
SUPER-tecnopolímero
Émbolo Ø: 6 a 8 mm

SUPER TECHNO POLYMER INOX STAINLESS STEEL



Modelos ELESA y GANTER propiedad reservada según la ley.
Mencionar siempre la fuente cuando se reproduzcan nuestros dibujos.

# ELEMENTOS PARA MAQUINARIA

Tornillos | Pies de apriete | Anillos | Arandelas | Tuercas | Elementos guía | Elementos antivibratorios | Palancas de bloqueo por leva | Unidades de transferización | Accesorios de elevación | Elementos de transmisión

Una amplia gama de componentes mecánicos como prisioneros, pies de apriete, anillos de fijación, arandelas y tuercas, así como elementos amortiguadores de vibraciones, unidades de deslizamiento, accesorios de elevación y elementos de transmisión.

Toda la gama disponible en **elesa-ganter.es**

### DIN 6332

**Tornillos de fijación**
con punto de empuje
Longitud: 30 a 150 mm

### ISO 7379

**Tornillos de fijación**
Acero /
Acero inoxidable,
con resalte
Longitud: 4 a 100 mm

INOX STAINLESS STEEL

### GN 1580

**Tuercas de acero inoxidable / Tornillos de acero inoxidable**
Diseño Higiénico
Longitud: 10 a 50 mm

INOX STAINLESS STEEL HD

### DIN 444

**Tornillos con ojo**
Acero / Acero inoxidable
Longitud: 50 a 160 mm

INOX STAINLESS STEEL

### GN 346

**Pies de apriete tipo rótula**
Dimensiones:
M8 a M16

### GN 705

**Anillos de fijación**
Acero / Acero inoxidable
Dimensiones:
5 a 80 mm

INOX STAINLESS STEEL

### ANPS

**Anillos de retención desmontables**
Montaje a presión,
tecnopolímero
Diámetros internos:
12 a 40 mm

### GN 706.4

**Anillos de fijación**
Acero /
Acero inoxidable /
Aluminio, con manilla ajustable
Diámetro: 32 a 65 mm

INOX STAINLESS STEEL

### GN 350.3

**Arandelas esféricas de nivelación**
Acero / Acero inoxidable
Dimensiones:
25 a 105 mm

INOX STAINLESS STEEL

### GN 6341

**Arandelas**
Acero / Acero inoxidable
Dimensiones:
10 a 40 mm

INOX STAINLESS STEEL

### CMC

**Anillo amplificador de par de apriete**
Tecnopolímero
Diámetro: 32 mm

INOX STAINLESS STEEL

### DIN 508

**Tuercas en T**
Acero / Acero inoxidable
Dimensiones: M4 a M36
Espesor: 5 a 42 mm

INOX STAINLESS STEEL

### DIN 172

**Casquillos guía**
Casquillos de taladrado
Dimensiones:
B0.6 a B42
Altura: 6 a 67 mm

### GN 360

**Grupos de nivelación**
Acero / Acero inoxidable
Dimensiones:
40 a 65 mm

INOX STAINLESS STEEL

### DVA.1 - DVA.2 - DVA.3

**Elementos antivibratorios**
Goma y acero o acero inoxidable
Diámetro: 8 a 125 mm

INOX STAINLESS STEEL





Modelos ELESA y GANTER propiedad reservada según la ley.
Mencionar siempre la fuente cuando se reproduzcan nuestros dibujos.

**DVA.6 - DVA.7**

**Elementos antivibratorios**
Goma y acero o acero inoxidable
Diámetro: 10 a 75 mm

INOX STAINLESS STEEL

**DVB.6 - DVB.7**

**Elementos antivibratorios**
Goma y acero o acero inoxidable
Diámetro: 20 a 60 mm

INOX STAINLESS STEEL

**DVF.6 - DVF.7**

**Elementos antivibratorios**
Silicona y acero inoxidable
Diámetro: 20 a 60 mm

INOX STAINLESS STEEL

**DVC.1 - DVC.2 - DVC.3**

**Elementos antivibratorios**
Goma y acero o acero inoxidable
Diámetro: 10 a 95 mm

INOX STAINLESS STEEL

**DVE**

**Elementos antivibratorios**
Goma y acero o acero inoxidable
Dimensiones:
64 a 310 mm

INOX STAINLESS STEEL

**DVG**

**Elementos antivibratorios**
para montaje en pared o techo, goma y acero
Dimensiones: 114

**DVI**

**Elementos antivibratorios**
para montaje en pared, goma y acero
Dimensiones: 114

**GN 918.6**

**Pernos de fijación de acero inoxidable**
bloqueo axial hacia arriba
Dimensiones:
40 a 50 mm

INOX STAINLESS STEEL

**GN 187.4**

**Placas de fijación dentadas**
Acero / Acero inoxidable
Dimensiones:
22 a 40 mm

INOX STAINLESS STEEL

**RDB**

**Elementos de fijación dentados**
SUPER-tecnopolímero
Diámetro: 32 a 44 mm

SUPER TECHNO POLYMER

**GN 509**

**Elementos de deslizamiento con bola**
Carcasa de Acero Inoxidable / Acero
Dimensiones:
15 a 30 mm

INOX STAINLESS STEEL

**RLT-U**

**Rodillos para raíles de rodillos ELEROLL**
Tecnopolímero y poliuretano
Dimensiones: 270 mm

**RLS-U**

**Bolas para raíles de rodillos ELEROLL**
Tecnopolímero
Dimensiones: 270 mm

**GN 753**

**Rodillos guía**
Diámetro: 19 a 26 mm

INOX STAINLESS STEEL

**GN 581**

**Cáncamos giratorios**
Dimensiones: M6 a M36

**GN 587.1**

**Cáncamos**
para soldar
Dimensiones:
66 a 129 mm

**DIN 580**

**Cáncamos**
Acero / Acero inoxidable
Dimensiones: M8 a M36

INOX STAINLESS STEEL

**GN 585**

**Grilletes**
versión en curva
Dimensiones:
6 a 25 mm

**GN 1130**

**Pasadores de elevación**
Acero / Acero inoxidable, autoblocante
Dimensiones:
8 a 20 mm

INOX STAINLESS STEEL

**ZCR**

**Cremalleras**
Tecnopolímero, ángulo de presión de 20°
Módulo: 1.0- 1.5 - 2.0 - 4.0

**ZCL**

**Engranajes rectos**
Tecnopolímero, ángulo de presión de 20°
Módulo: 0.5 - 1.0- 1.5 - 2.0 - 2.5 - 3.0

Modelos ELESA y GANTER propiedad reservada según la ley.
Mencionar siempre la fuente cuando se reproduzcan nuestros dibujos.

## Articulaciones

Juntas, cardans con cojinetes de aguja o fricción, rótulas, horquillas, rótulas axiales, acoplamientos rápidos de acero o acero inoxidable.

Toda la gama disponible en **elesa-ganter.es**

### DIN 808

**Cardans**
Acero / Acero inoxidable, simple o doble
Dimensiones: 16 a 70 mm

INOX STAINLESS STEEL

### GN 808.2

**Ejes de articulaciones universales con cojinete de fricción**
con longitud ajustable
Dimensiones: 22 a 58 mm

### GN 808.1

**Fuelles**
para cardans DIN 808
Dimensiones: 16 a 58 mm

### BJT.

**Rótulas**
Tecnopolímero
Dimensiones de los orificios: 6 a 14 mm

### GN 648.6

**Rótulas de acero inoxidable con espárrago roscado**
Dimensiones: 5 a 30 mm

INOX STAINLESS STEEL

### GN 752

**Piezas de unión**
Acero / Acero inoxidable, para horquillas GN 751
Dimensiones: 6 a 16 mm

INOX STAINLESS STEEL

### GN 782

**Rótulas axiales**
Dimensiones: M6 a M12

### GN 784

**Rótulas articuladas**
Aluminio
Par tope resultante en la bola: 4.5 a 20 Nm

### GN 710

**Tapas antipolvo**
para rótulas angulares DIN 71802: 8 a 19 mm

### GN 648.8

**Articulaciones de rótula**
Dimensiones: 5 a 30 mm

### DIN 71752

**Horquillas**
Aluminio / Acero inoxidable
Dimensiones: 4 a 20 mm

INOX STAINLESS STEEL

### GN 751.1

**Horquillas**
con eje de giro
Dimensiones: 5 a 12 mm

### FJT.

**Horquillas**
Tecnopolímero
Dimensiones de los orificios: 6 a 14 mm

### DIN 71802

**Rótulas angulares**
Acero / Acero inoxidable con espárrago roscado y anillo anticaída
Dimensiones: 8 a 19 mm

INOX STAINLESS STEEL

### GN 240

**Acoplamientos rápidos**
Con compensación radial.
Dimensiones: M6 a M20

Modelos ELESA y GANTER propiedad reservada según la ley.
Mencionar siempre la fuente cuando se reproduzcan nuestros dibujos.

# ELEMENTOS DE NIVELACIÓN Y SOPORTE

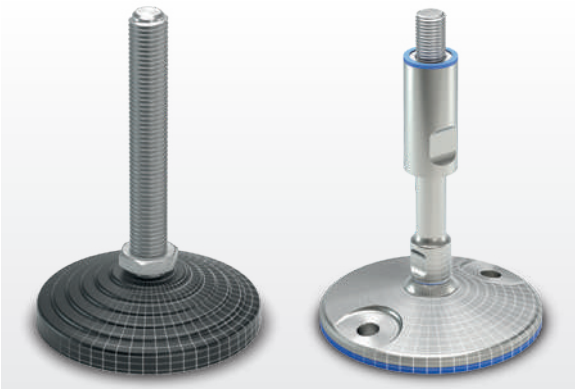

## Elementos de nivelación | Tapones roscados | Soportes y guías

Un amplia gama de elementos de nivelación con base en tecnopolímero o metálica, también para montar sobre el suelo, con o sin disco antideslizante en distintas formas y diámetros. Los espárragos articulados roscados están disponibles en acero cincado o en acero inoxidable en diferentes tamaños. Las bridas de montaje y guías complementan la gama.

Toda la gama disponible en **elesa-ganter.es**

### LX

**Elementos de nivelación, espárrago fijo**
Base de tecnopolímero, espárrago de acero o acero inoxidable; Ø de las bases: 25 a 60 mm; Roscados: M6 a M16

INOX STAINLESS STEEL

### LS.A

**Elementos de nivelación**
Base de tecnopolímero, espárrago de acero
Ø de las bases: 25 a 50 mm
Roscados: M8 a M16

### GN 343.6

**Pies de nivelación de acero inoxidable**
Espárrago ajustable
Diámetro: 25 a 60 mm, M6 a M24

ESD INOX STAINLESS STEEL

### LV.A

**Elementos de nivelación**
Base de tecnopolímero, espárrago de acero
Ø de las bases: 60 a 125 mm
Roscados: M8 a M24

### LV.F

**Elementos de nivelación para fijación al suelo**
Base de tecnopolímero, espárrago de acero
Ø de las bases: 80 a 125 mm
Roscados: M8 a M24

### LW.A

**Elementos de nivelación antivibraciones**
Base y vástago de acero
Ø de las bases: 80 a 200 mm
Roscados: M12 a M20

### GN 42

**Pie de nivelación**
Acero, cincado, con lengüeta de fijación
Diámetro: 50 a 80 mm, M8 a M24

### GN 20

**Pie de nivelación**
Diseño higiénico, con y sin agujeros de montaje
Diámetro: 80 a 120 mm, M16 a M24

INOX STAINLESS STEEL HD

### GN 23

**Pies de nivelación de acero inoxidable**
con base macanizada, con agujero de fijación
Diámetro: 80 a 120 mm, M8 a M30

INOX STAINLESS STEEL

### GN 355

**Elementos de nivelación**
Acero / Acero inoxidable
Diámetro: M12 a M36

INOX STAINLESS STEEL

### NDX.Q - NDX.T

**Terminales para tubos cuadrados**
Tecnopolímero
Roscados: M8 a M24

### STC

**Conectores de tubo cuadrado**
Tecnopolímero y acero
Conector de dos vías monodimensional; de 2, 3 o 4 vías bidimensional; o de 3, 4, 5 o 6 vías tridimensional

INOX STAINLESS STEEL

### PPR

**Abrazadera para soporte de paneles y malla electrosoldada**
Montaje del panel sin necesidad de taladrarlo; Montaje en perfiles cuadrados de 25-30 mm

SUPER TECHNO POLYMER INOX STAINLESS STEEL

### BAS3

**Bases soporte trípode**
Tecnopolímero
Ø de los orificios de alojamiento de los tubos: 42 a 60 mm

INOX STAINLESS STEEL

### UCF

**Soportes autoalineables**
Brida cuadrada, tecnopolímero
Diámetros de eje: 25 a 30 mm

Modelos ELESA y GANTER propiedad reservada según la ley.
Mencionar siempre la fuente cuando se reproduzcan nuestros dibujos.

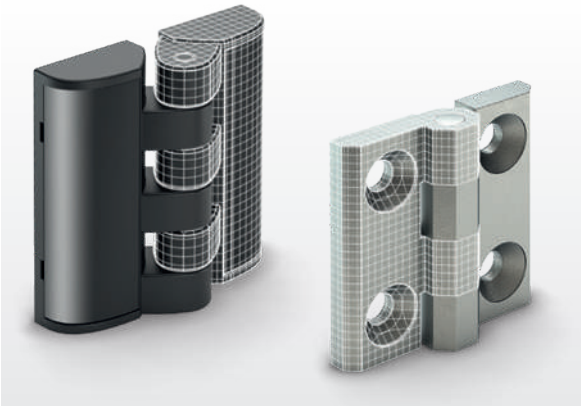

## Bisagras de plástico | Bisagras de metálicas

Bisagras industriales, con versiones según montaje, ángulos de rotación, resistencia y con interruptor de seguridad integrado. La gama Elesa+Ganter incluye bisagras en Super-tecnopolímero o acero inoxidable que garantizan alta resistencia a la corrosión.

Toda la gama disponible en **elesa-ganter.es**

### CFT.

**Bisagras con tapitas**
Tecnopolímero
Ángulo de rotación:
máx. 200°
Dimensiones:
40 a 65 mm

### CFTX.

**Bisagras**
Tecnopolímero
Ángulo de rotación:
máx. 200°
Dimensiones:
40 a 65 mm

### CFA.

**Bisagras**
Tecnopolímero
Ángulo de rotación:
máx. 215°
Dimensiones:
40 a 97 mm

### CFAX.

**Bisagras**
Eje de giro en tecnopolímero
Ángulo de rotación:
máx. 215°
Dimensiones:
40 a 65 mm

### CFA-ERS

**Bisagras con tope de fricción**
Tecnopolímero
Ángulo de rotación:
máx. 215°
Dimensiones:
49.5 a 96.5 mm

### CFM.

**Bisagras**
SUPER-tecnopolímero
Ángulo de rotación:
máx. 270°
Dimensiones:
30 a 60 mm

### CFMR.

**Bisagras de muelles**
para retroceso automático, SUPER-tecnopolímero
Ángulo de rotación:
máx. 270°
Dimensiones: 67 mm

### CFR.

**Bisagra regulable**
SUPER-tecnopolímero
Ángulo de rotación:
máx. 260°
Dimensiones: 60 mm

### CFD.

**Bisagras para puertas delgadas**
Tecnopolímero
Ángulo de rotación:
máx. 205°
Dimensiones:
30 a 66 mm

### CFF.

**Bisagras para puertas delgadas**
Tecnopolímero
Ángulo de rotación:
máx. 200°
Dimensiones:
30 a 66 mm

### CFJ.

**Bisagras a prueba de manipulación**
Tecnopolímero
Ángulo de rotación:
máx. 275°
Dimensiones: 50 mm

### CFG.

**Bisagras para perfiles**
Tecnopolímero
Ángulo de rotación:
max. 280°
Dimensiones: 36 mm

### CFC.

**Bisagra delgada**
Tecnopolímero
Ángulo de rotación:
máx. 325°
Dimensiones: 55

### CFN.

**Bisagras en línea de perno regulable**
Tecnopolímero
Dimensiones: 64 mm

### CFMY

**Bisagras para puertas desmontables**
SUPER-tecnopolímero
Ángulo de rotación:
máx. 270°; Dimensiones:
40 a 60 mm

Modelos ELESA y GANTER propiedad reservada según la ley.
Mencionar siempre la fuente cuando se reproduzcan nuestros dibujos.

## CFP.

**Bisagras con cuatro posiciones de bloqueo**
tapas para tornillo, tecnopolímero
Ángulo de rotación: máx. 195°
Dimensiones: 50 mm

## CFV.

**Bisagras con cuatro posiciones de bloqueo**
Tecnopolímero
Ángulo de rotación: máx. 210°
Dimensiones: 65 mm

## CFU.

**Bisagra de fricción ajustable**
Tecnopolímero
Ángulo de rotación: máx. 275°
Dimensiones: 40 a 60 mm

## CFSW.

**Bisagra con interruptor de seguridad incorporado**
SUPER-tecnopolímero
Dimensiones: 110 mm

## CFMW.

**Bisagras**
SUPER-tecnopolímero
Ángulo de rotación: máx. 180°
Dimensiones: 70 a 110 mm

## CFSQ

**Bisagra con interruptor de seguridad incorporado**
SUPER-tecnopolímero
Ángulo de rotación: máx. 190°
Dimensiones: 53 mm

## GN 237

**Bisagras**
Zamac / Acero Inoxidable / Aluminio
Dimensiones: 30 a 60 mm

## GN 238

**Bisagras**
regulable / con tapa / zamac
Dimensiones: 42 a 60 mm

## GN 136

**Bisagras de chapa metálica**
Acero inoxidable / Acero, cuadrada o alargada verticalmente;
Dimensiones: 30 a 90 mm

## GN 136-alargada

**Bisagras de chapa metálica**
Acero inoxidable / Acero, agrandada, alargada horizontalmente;
Dimensiones: 45 a 120 mm

## GN 1364

**Bisagras de chapa de acero inoxidable**
en punta
Dimensiones: 50 a 140 mm

## CMDX-AL

**Bisagras para puertas delgadas**
Aluminio
Ángulo de rotación: máx. 185°
Dimensiones: 50 a 90 mm

## GN 138

**Bisagras**
Zamac
Dimensiones: 40 a 62 mm

## GN 161

**Bisagras**
Accesorios para sistemas de perfiles / Zamac
Dimensiones: 57 a 80 mm

## GN 128

**Bisagras**
desmontable, para soldar / Acero
Dimensiones: 40 a 200 mm

## GN 337

**Bisagras**
Desmontable, Zamac / Acero inoxidable
Dimensiones: 40 a 60 mm

## GN 437

**Bisagras**
con fricción ajustable / zamac
Dimensiones: 40 a 60 mm

## GN 139.1

**Bisagras con interruptor de seguridad**
Zamac
Longitud: 49 a 79 mm

## GN 330

**Cables con conector de M12x1**
Longitud: 5 a 10 m

## GN 129

**Bisagras**
consta de dos o tres partes
Dimensiones: 25.6 a 49 mm

## GN 7237

**Bisagras con uniones múltiples**
interior, ángulo de apertura de 180°
Dimensiones: 40 a 60 mm

Modelos ELESA y GANTER propiedad reservada según la ley.
Mencionar siempre la fuente cuando se reproduzcan nuestros dibujos.

# ELEMENTOS DE CIERRE

## Cerraduras con asa | Cerraduras con llave | Perfiles para protección de bordes

Diferentes tipos de cerraduras con pomo o con llave, fabricadas en metal, acero inoxidable o tecnopolímero para el cierre seguro de armarios de control, paneles o puertas de máquinas.

Toda la gama disponible en **elesa-ganter.es**

### GN 115-NL

**Elementos de cierre**
Zamac / Acero inoxidable,
Accionamiento con elementos de manipulación,
sin cierre de bloqueo
Distancia del cierre:
4 a 50 mm

### CMT.AE-V0

**Cerraduras de manilla con pomo abatible**
Tecnopolímero
Rotación: 90°
Dimensiones:
18 a 32 mm

### GN 119

**Elementos de cierre**
Acero / Acero inoxidable
Intervalo de sujeción:
17 a 65 mm

### VCK.

**Volantes de cierre para puertas**
Acero, respectivamente acero inoxidable
Diámetros de pomo:
50 a 70 mm

### BPS

**Bloqueo de puerta en forma de bola**
Tecnopolímero
Montaje por medio de un tornillo autorroscante o un tornillo de cabeza cilíndrica con vaso hexagonal

### BMS

**Bloqueo por presión para puertas**
Tecnopolímero
La carga máxima a la ruptura de la cerradura de la puerta es = 2500 N

### GN 702

**Cierres de bloqueo**
con 4 posiciones de enclavamiento (4 x 90°)
Longitud: 40 a 55 mm

### GN 516.1

**Cerraduras de apriete giratorias**
Distancia de cierre
A continuamente ajustable
Distancia del cierre:
1 a 41 mm

### CQ.SST

**Elementos de cierre**
con llave encastrable,
acero inoxidable
Rotación: 90°
Dimensiones:
18 a 24 mm

### CS-RPR.

**Cerraduras con llaves**
Cerradura reprogramable,
acero
Rotación: 180°, con llave extraíble en dos posiciones
Dimensiones: 20 a 30 mm

### CSMT-A

**Cerraduras de manilla con empuñadura en T**
Accionamiento con llave,
sistema antirrotación,
tecnopolímero
Rotación: 90 ° a la derecha
Dimensiones del asa:
80 mm

### CSMH

**Empuñaduras de cierre con cerradura**
Zamac
Distancia de ajuste:
13 a 75 m
Dimensiones: 128 mm

### GN 115.10

**Cierres con cubeta de sujeción**
Funcionamiento con llave, con bloqueo / sin bloqueo
Distancia del cierre:
4 a 50 mm

### PR-CH

**Asas encastradas con palanca de cierre**
Montaje a presión,
tecnopolímero
Dimensiones: 117 mm

### GN 2180

**Perfiles de junta para protección de bordes**
Material NBR / EPDM
(certificado UL)
Dimensiones: 20 a 50 m

Modelos ELESA y GANTER propiedad reservada según la ley.
Mencionar siempre la fuente cuando se reproduzcan nuestros dibujos.

Bridas | Bridas neumáticas |
Cierres de palanca

Las bridas de fijación bloquean los componentes de forma rápida y segura.

Toda la gama disponible en **elesa-ganter.es**

**GN 810**

**Bridas verticales**
Acero / Acero inoxidable, con base de montaje en horizontal
Fuerza de resistencia: 750 a 4500 N

INOX STAINLESS STEEL

**GN 810.3**

**Bridas verticales**
Acero / Acero inoxidable, con gancho de seguridad, con base de montaje horizontal; Fuerza de resistencia: 1050 a 2000 N

INOX STAINLESS STEEL

**GN 820.3**

**Brida de accionamiento horizontal**
Acero / Acero inoxidable, con gancho de seguridad, con base de montaje horizontal; Fuerza de resistencia: 900 a 3200 N

INOX STAINLESS STEEL

**GN 844**

**Bridas de presión**
fijación por presión-tracción
Fuerza de resistencia: 900 a 4500 N

**GN 850**

**Cierres de palanca**
accionamiento por tracción
Fuerza de resistencia: 2000 a 4000 N

**GN 851.3**

**Bridas de cierre**
Acero / Acero inoxidable, con gancho de seguridad, con accionamiento por tracción; Fuerza de resistencia: 1600 a 7000 N

INOX STAINLESS STEEL

**GN 852.1**

**Bridas de cierre**
serie pesada
Fuerza de resistencia: 12000 N

**GN 858**

**Bridas de cierre**
con mecanismo de cierre
Fuerza de resistencia: 15000 N

**GN 708.1**

**Topes de apriete de bridas**
Acero / Acero inoxidable, con tope de goma a presión
Dimensiones: M4 a M12
Longitud: 33 a 130 mm

INOX STAINLESS STEEL

**GN 910**

**Bridas verticales**
con base de montaje horizontal tipo "Larga vida"
Fuerza de resistencia: 2200 a 15400 N

**GN 861**

**Bridas neumáticas**
serie pesada con émbolo magnético
Fuerza de resistencia: 10000 a 20000 N

**GN 864**

**Bridas neumáticas**
Fuerza de resistencia: 4070 a 13300 N
Tamaño del émbolo: 20 a 50

**GN 8330**

**Cierres de palanca**
Acero / Acero inoxidable
Fuerza de resistencia: 100 a 1200 N

INOX STAINLESS STEEL

**TLA.**

**Cierres de palanca**
Acero o acero inoxidable
Dimensiones: 102 a 193 mm

INOX STAINLESS STEEL

**TLL.**

**Cierres de palanca regulables**
Acero
Dimensiones: 125.5 mm

Modelos ELESA y GANTER propiedad reservada según la ley.
Mencionar siempre la fuente cuando se reproduzcan nuestros dibujos.

# ACCESORIOS HIDRÁULICOS

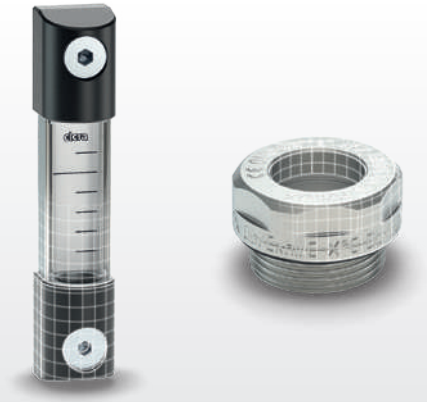

Tapones de cierre | Tapones de ventilación | Indicadores de nivel | Indicadores de nivel de columna

La gama de accesorios para sistemas hidráulicos incluye tapones, válvulas de aireación, filtros y visores de aceite, conformes a la directiva europea ATEX. Indicadores de nivel, indicadores de nivel de columna e indicadores visuales de flujo.

Toda la gama disponible en **elesa-ganter.es**

### TN. - TNR.

**Tapones de cierre**
Tecnopolímero hasta 100°C
Roscados métricos: M10 - M12 - M14 - M16 - M18 - M20 - M22 - M25 - M26 - M35 - M40
Roscados GAS: 1/8 - 1/4 - 3/8 - 1/2 - 3/4 - 1 - 1 1/4 - 1 1/2

### TCD. - TCR.

**Tapones de carga de aceite**
Tecnopolímero hasta 100°C
Roscados métricos: M10 - M12 - M14 - M16 - M18 - M20 - M22 - M25 - M26 - M35 - M40,
Roscados GAS: 1/8 - 1/4 - 3/8 - 1/2 - 3/4 - 1 - 1 1/4 - 1 1/2

### TSD. - TSR.

**Tapones de descarga de aceite**
Tecnopolímero hasta 100°C
Roscados métricos: M10 - M12 - M14 - M16 - M18 - M20 - M22 - M25 - M26 - M35 - M40, Roscados GAS: 1/8 - 1/4 - 3/8 - 1/2 - 3/4 - 1 - 1 1/4 - 1 1/2

### GN 741

**Tapones roscados**
Resistente hasta 100 °C, aluminio
Roscados: M14 x 1.5 a M42 x 1.5, G1/4 a G11/2

### TMB.

**Tapones magnéticos**
Aluminio hasta 180°C
Roscados métricos: M14 - M16 - M20 - M26 - M33 - M40 - M42
Roscados GAS: 1/4 - 3/8 - 1/2 - 3/4 - 1 - 1 1/4 - 1 1/2

### TPC.

**Tapones de carga de aceite**
para fijar por presión, tecnopolímero hasta 100°C
Diámetro: 20 - 26 mm

### T.440

**Tapones de cierre**
Tecnopolímero hasta 100°C
Roscados GAS: 1/4 - 3/8 - 1/2 - 3/4 - 1 - 1 1/4 - 1 1/2

### GN 7490

**Casquillos soldables**
con y sin asiento
Roscados: G1/8 a G11/2

### GN 442

**Tapones roscados**
Resistente hasta 200 °C, aluminio
Roscados: M16 x 1.5 a M26 x 1.5, G3/8 a G1

### GN 880

**Válvulas de drenaje de aceite**
Latón, 120°C
Roscados: M14 x 1.5 a M22 x 1.5, G1/4 a G1/2

### GN 880.1

**Piezas de conexión**
para válvulas de drenaje GN 880 / con/ sin revestimiento para manguera
Dimensiones:
M22 x 1.5 a M26 x 1.5

### GN 881

**Válvulas de ventilación**
Latón, 100°C
Roscados:
M12 x 1.5 a M30 x 1.5, G1/4 a G1

### SFC.

**Tapón de ventilación**
con cierre hermético, tecnopolímero hasta 80°C
Roscados GAS: 3/8

### SFP+a

**Tapones de ventilación**
con antisalpicaduras y varilla indicadora de nivel, tecnopolímero hasta 100°C
Roscados GAS: 1/4 - 3/8 - 1/2 - 3/4 - 1 - 1 1/4 - 1 1/2 - 2

### SFP. - SFP-EX

**Tapones de ventilación**
con antisalpicaduras, tecnopolímero hasta 100°C
Roscados GAS: 1/4 - 3/8 - 1/2 - 3/4 - 1 - 1 1/4 - 1 1/2 - 2

Modelos ELESA y GANTER propiedad reservada según la ley.
Mencionar siempre la fuente cuando se reproduzcan nuestros dibujos.

## SFW.

**Tapones de ventilación presurizados**
con válvula doble, tecnopolímero hasta 100°C
Roscados GAS: 3/4 - 1 1/4 - 2

## HGFT.

**Indicadores de nivel de aceite**
Tecnopolímero hasta 100°C
Roscados GAS: 3/8 - 1/2 - 3/4 - 1 - 1 1/4 - 2

## GN 743.6

**Visores de nivel ATEX**
Aluminio / Vidrio natural hasta 150°C
Roscados: M16 x 1.5 a M27 x 2, G3/8 a G3/4

## HGFT-HT-PR

**Indicadores de nivel de aceite**
con mirilla prismática, alta temperatura, tecnopolímero hasta 140°C
Roscados GAS: 1/2 - 3/4 - 1

## GN 7403

**Indicadores de nivel**
con malla de acero inoxidable
Roscados: M20 x 1.5 a M33 x 1.5, G1/2 a G1

## GN 7404

**Membranas transpirables bidireccionales**
Acero inoxidable / Aluminio, repelente al aceite (oleofóbico) / Repelente al agua (hidrofóbico),
Roscados: M20 x 1.5 a M33 x 1.5, G1/2 a G1

## GN 7405

**Soportes de filtros de acero inoxidable**
100°C
Roscados: 100 a 500 µm, G3/8 a G3/4

## HFTX.

**Indicadores de nivel de aceite**
Tecnopolímero hasta 100°C
Roscados métricos: M16 - M20 - M25 - M26 - M27 - M30 - M33 - M35 - M40
Roscados GAS: 1/4 - 3/8 - 1/2 - 3/4 - 1 - 1 1/4

## GN 537

**Indicadores de nivel de aceite**
Aluminio / Perspex / sin roscado
Diámetro: 20 a 58 mm

## HCFE.

**Visores de circulación de aceite**
Tecnopolímero hasta 100°C
Roscados GAS: 3/8 - 1/2 - 3/4 - 1 - 1 1/4

## HVF.

**Indicadores visuales de flujo**
Extremos de tecnopolímero
Roscados GAS: 1/4 - 3/8 - 1/2 - 3/4 - 1

## HCZ.

**Indicadores de nivel de columna**
con o sin carcasa de protección, tecnopolímero, Temperatura de func. continua máx.: 90°C
Distancias entre centros para el montaje: 76 a 254 mm

## HCX-PT

**Indicadores de nivel de columna**
con carcasa de protección de SUPER-tecnopolímero
Temperatura de func. continua máx.: 90°C
Distancias entre centros para el montaje: 76 a 254 mm

## HCX-VT

**Indicadores de nivel de columna**
tornillos de fijación de SUPER-tecnopolímero
Temperatura de func. continua máx.: 90°C
Distancias entre centros para el montaje: 127 a 254 mm

## HCK.

**Indicadores de nivel de columna**
adecuado para aceite y soluciones a base de glicol
Temperatura de func. continua máx.: 100 °C o 130 °C
Distancias entre centros para el montaje: 76 a 508 mm

## SLCK

**Para el control eléctrico del nivel de fluído**
para indicadores de nivel de columna HCK. y HCK-GL
Temperatura de func. continua máx.: 100 °C o 120°C

## HCV-E

**Indicadores de nivel de columna**
con sensor eléctrico de nivel MÍN.
Temperatura de func. continua máx.: 90°C
Distancias entre centros para el montaje: 127 a 254 mm

## HCV-E-ST

**Indicadores de nivel de columna**
con sensores eléctricos de nivel MÍN. y temperatura MÁX.
Temperatura de func. continua máx.: 90°C
Distancias entre centros para el montaje: 127 a 254 mm

## HCV-E-STL

**Indicadores de nivel de columna**
con sensor eléctrico de nivel MÍN. y sonda eléctrica de temperatura; Temperatura de func. continua máx.: 90°C
Distancias entre centros para el montaje: 127 a 254 mm

## HCK-E - HCK-E-ST - HCK-E-STL

**Indicadores de nivel de columna**
con sensor de nivel y temperatura
Temperatura de func. continua máx.: 100 °C o 130 °C
Distancias entre centros para el montaje: 127 a 508 mm

## HFLT-E

**Indicador de nivel con flotador**
Tecnopolímero
Temperatura de func. continua máx.: 80°C

Modelos ELESA y GANTER propiedad reservada según la ley.
Mencionar siempre la fuente cuando se reproduzcan nuestros dibujos.

# ABRAZADERAS DE CONECTORES

## Abrazaderas de tubo | Actuadores lineales | Bridas de montaje

Una amplia gama de abrazaderas para tubos cuadrados / redondos fabricados en acero, aluminio o acero inoxidable, con o sin base, fijos, giratorios, en forma de T y para uno o dos ejes. Los soportes de tecnopolímero están disponibles también con tapas de colores y tubo antideslizante.

Toda la gama disponible en **elesa-ganter.es**

**GN 131**

**Conectores de dos ejes**
Aluminio / Acero inoxidable
Agujero liso: B10 a B20

INOX STAINLESS STEEL

**GN 133**

**Conectores de dos ejes**
Aluminio, agujeros de diferente diámetro
$d_1$ / $d_2$
Agujero liso: B20 a B50

**GN 141**

**Conector de brida de dos ejes**
Aluminio / montaje por componentes múltiples
Agujero liso: B20 a B50

**GN 146**

**Abrazaderas de conectores con bridas**
Aluminio / con 4 agujeros de montaje
Agujero liso: B20 a B60

**GN 162.3**

**Brida de conector de placa base**
Aluminio / Acero inoxidable, con 2 agujeros de montaje
Agujero liso: B10 a B18

INOX STAINLESS STEEL

**GN 192**

**Abrazaderas de soporte en T.**
Aluminio
Agujero liso: B20 a B60

**GN 194**

**Abrazaderas de soporte en T.**
Aluminio / montaje por componentes múltiples
Agujero liso: B20 a B50

**GN 285**

**Uniones de conectores articulados**
Aluminio
Agujero liso: B12 a B18

**GN 288**

**Uniones de conectores articulados**
Aluminio
Agujero liso: B20 a B50

**GN 990**

**Tubos de construcción**
Acero / Aluminio / Acero inoxidable, para conectores de tubo; Diámetros redondos o cuadrados: 10 a 60 mm o V10 a V50

INOX STAINLESS STEEL

**GN 291**

**Actuadores lineales**
Acero / Acero inoxidable, con roscado a derechas o izquierdas
Longitudes de carrera estándar: 65 a 720 mm

INOX STAINLESS STEEL

**GN 491**

**Actuadores lineales de doble tubo**
con roscado a derecha o izquierda, carro simple
Longitud: 100 a 500 mm

**MSX.**

**Abrazaderas de conectores**
Tecnopolímero
Dimensiones: 56 mm

INOX STAINLESS STEEL

**MSR.**

**Abrazaderas de conectores**
Tecnopolímero y aluminio
Dimensiones: 60 mm

**GN 474**

**Abrazaderas de dos ejes**
Aluminio
Agujero liso: B8 a B20

Modelos ELESA y GANTER propiedad reservada según la ley.
Mencionar siempre la fuente cuando se reproduzcan nuestros dibujos.

## Ruedas en poliuretano inyectado | Ruedas de tecnopolímero | Ruedas de goma | Ruedas de Duroplástico

Ruedas adecuadas para el manejo manual o mecánico en diferentes suelos y terrenos. Las ruedas se suministran en diferentes tipos de materiales y con o sin soporte metálico. Las ruedas están fabricadas en poliuretano, tecnopolímero, caucho o duroplástico. Existen versiones con soporte fijo o giratorio, con o sin frenos.

Toda la gama disponible en **elesa-ganter.es**

**RE.FF**

**Ruedas de poliuretano inyectado**
Cuerpo central en tecnopolímero
Ø de rueda:
80 a 150 mm

**RE.C6**

**Ruedas de uso general**
Cubierta de poliuretano inyectado
Ø de rueda: 40 a 60 mm

**RE.F5**

**Ruedas de poliuretano colado**
Cuerpo central de aluminio
Ø de rueda:
80 a 200 mm

**RE.F4**

**Ruedas de poliuretano colado**
Núcleo central de hierro fundido
Ø de rueda:
100 a 200 mm

**RE.F4-WH**

**Ruedas de poliuretano colado**
Soporte en acero electro-soldado para cargas pesadas
Ø de rueda:
125 a 300 mm

**RE.G5**

**Ruedas de poliuretano colado**
Cuerpo central de acero
Ø de rueda: 80 a 85 mm

**RE.F2**

**Ruedas de poliuretano blando**
Cuerpo central de aluminio
Ø de rueda:
100 a 200 mm

**RE.F2-WH**

**Ruedas de poliuretano blando**
Soporte en acero electro-soldado para cargas pesadas
Ø de rueda:
160 a 200 mm

**RE.F8**

**Ruedas de tecnopolímero**
Monolítica
Ø de rueda:
65 a 200 mm

**RE.G1**

**Rueda de goma termoplástica**
Cuerpo central en tecnopolímero
Ø de rueda:
80 a 150 mm

**RE.E2**

**Rueda de goma vulcanizada**
Cuerpo central en tecnopolímero
Ø de rueda:
80 a 200 mm

**RE.E3**

**Rueda de goma vulcanizada**
Cuerpo central de acero
Ø de rueda:
80 a 200 mm

**RE.G2**

**Rueda de goma elástica**
Cuerpo central de aluminio
Ø de rueda:
100 a 200 mm

**RE.C7**

**Ruedas de uso general**
Recubrimiento de goma vulcanizada
Ø de rueda: 40 a 80 mm

**RE.F7-N-HT**

**Ruedas de Duroplástico**
Chapa de acero o acero inoxidable, altas temperaturas
Ø de rueda:
80 a 100 mm

Modelos ELESA y GANTER propiedad reservada según la ley.
Mencionar siempre la fuente cuando se reproduzcan nuestros dibujos.

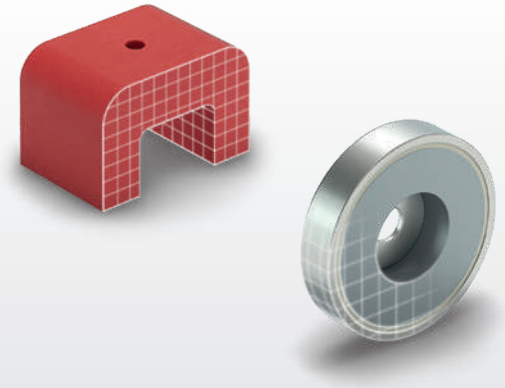

Forma de disco | Forma cilíndrica | Imanes en U | Imanes en bruto

Elesa + Ganter ofrece una amplia gama de imanes de retención tales como imanes en forma de disco y en forma de varilla, imanes en U e imanes en bruto que ayudan a hacer las aplicaciones más fáciles, más eficientes y más seguras.

Toda la gama disponible en **elesa-ganter.es**

**GN 50.1**

**Imanes**
forma de disco,
sin rosca
Diámetro: 6 a 125 mm

**GN 50.6**

**Imanes**
forma de disco,
con gancho / con ojal
Diámetro: 16 a 80 mm

**GN 50.3**

**Imanes**
forma de disco,
con espárrago roscado
Diámetro: 10 a 63 mm

**GN 50.4**

**Imanes**
con forma de disco,
con agujero pasante o
roscado hembra
Diámetro: 16 a 100 mm

**GN 51.6**

**Imanes**
forma de disco,
con 2 roscas hembras,
con cubierta de goma
Diámetro: 43 a 57 mm

**GN 51.7**

**Imanes**
con pomo /
con anilla,
con cubierta de goma
Diámetro: 22 a 43 mm

**GN 58**

**Imanes de cazoleta**
con agujero
Diámetro: 19 a 38 mm

**GN 52.2**

**Imanes**
forma cilíndrica,
con rosca hembra
Diámetro: 6 a 63 mm

INOX STAINLESS STEEL

**GN 52.4**

**Imanes**
forma redondeada,
espárrago roscado
Diámetro: 6 a 63 mm

**GN 52.5**

**Imanes de acero inoxidable**
forma cilíndrica, con
espárrago roscado y
superficie de goma
Diámetro: 13 a 20 mm

INOX STAINLESS STEEL

**GN 251.6**

**Tornillos de fijación**
con imán
Diámetro: 12 a 80 mm

**GN 60**

**Imanes tipo botón**
con agujero
Diámetro: 13 a 32 mm

**GN 55.1**

**Imanes en bruto**
forma de disco, agujero
cilíndrico o avellanado
Diámetro: 12 a 56 mm

**GN 55.4**

**Imanes en bruto**
forma cúbica
Diámetro: 7.5 a 33 mm

**GN 70**

**Discos soporte**
Acero /
Acero inoxidable,
para imanes
Diámetro: 12 a 64 mm

INOX STAINLESS STEEL

Modelos ELESA y GANTER propiedad reservada según la ley.
Mencionar siempre la fuente cuando se reproduzcan nuestros dibujos.

**COPYRIGHT © 2019**

Elesa S.p.A. y Otto Ganter GmbH & Co. KG
Todos los derechos reservados.
Ninguna parte de este catálogo puede ser reproducida
en su totalidad o en parte sin el permiso previo por
escrito de Elesa S.p.A. y Otto Ganter GmbH & Co. KG

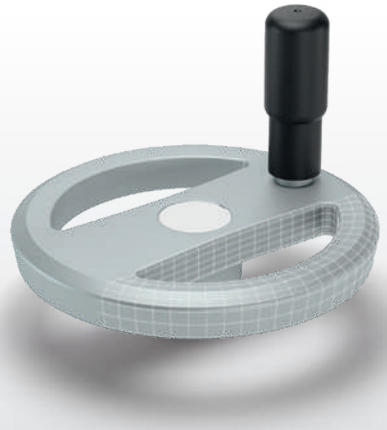

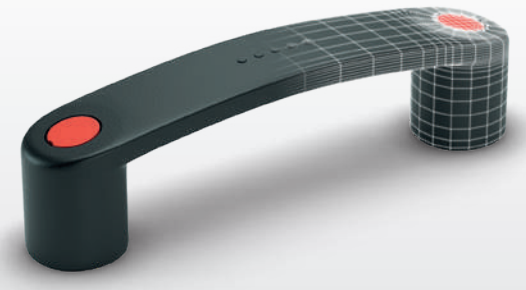

**ELESA+GANTER IBÉRICA S.L.**
**Polígono Mendiola Naves 1 y 2**
**Apdo. de correos nº 4**
**20590 Soraluze (Guipúzcoa)**
**España**
**+34 943 752520**
**info@elesa-ganter-iberica.com**
**elesa-ganter.es**

**ELESA S.p.A.**
**Via Pompei 29**
**20900 Monza (MB)**
**Italy**
**+39 039 28 11 1**
**info@elesa.com**
**elesa.com**

**OTTO GANTER GmbH & Co. KG**
**Triberger Straße 3**
**78120 Furtwangen**
**Germany**
**+49 7723 65 07 0**
**info@ganter-griff.com**
**ganter-griff.com**

ZQUICKEG048ESP19 | SP-EG-ESP-4.19-QUICK